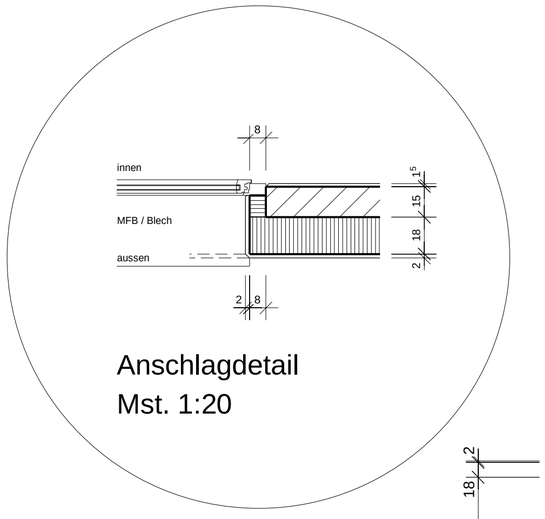

Anschlagdetail
Mst. 1:20

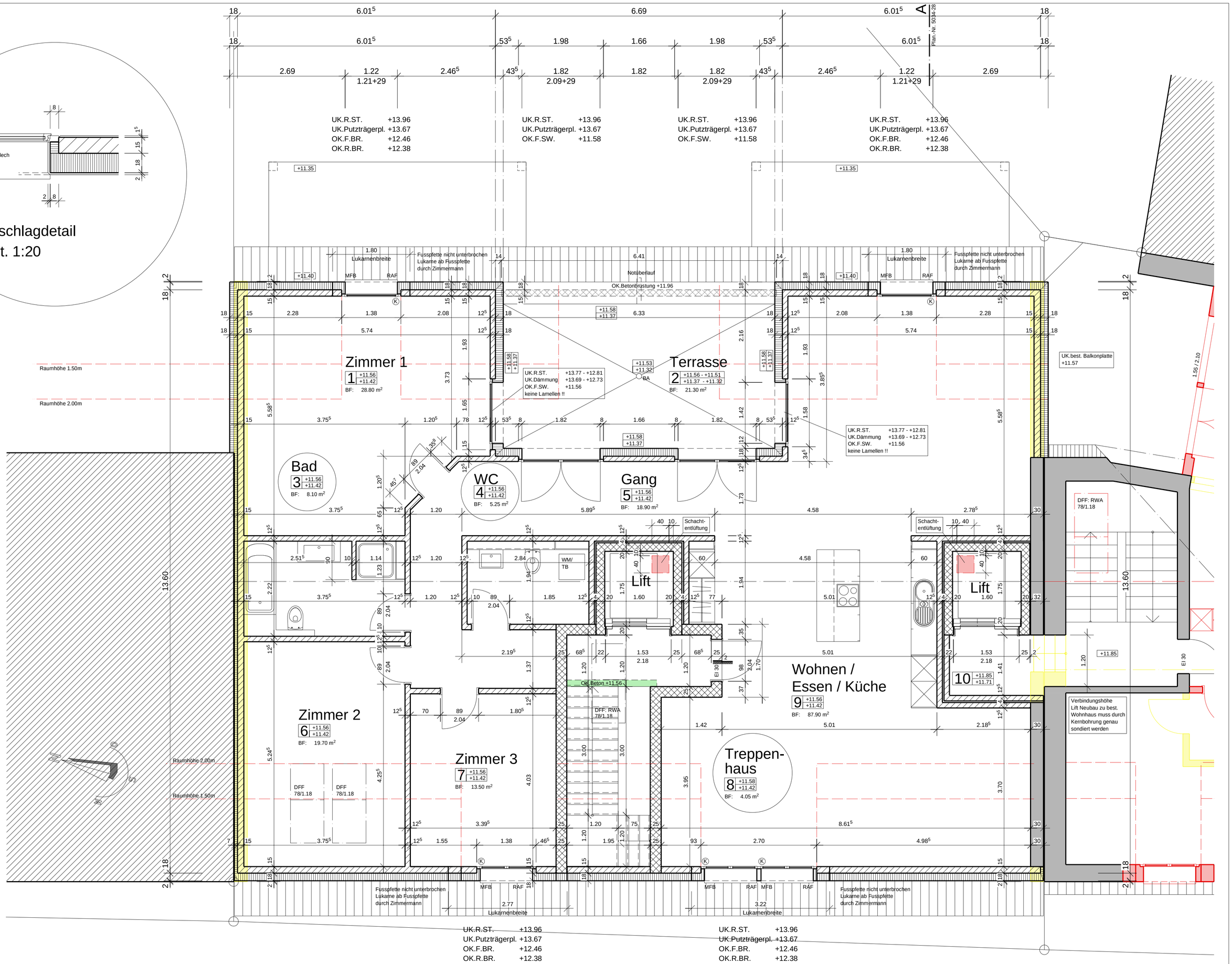

Alle Masse sind Rohmasse.
Türhöhen: OK höherem Boden bis UK roh Sturz.
Fensterhöhen: OK fertige Brüstung bis UK roh Sturz.
Alle Masse sind vom Unternehmer am Bau zu kontrollieren,
Massdifferenzen sind der Bauleitung zu melden.

±0.00 OK.F.B.EG neu = -6.35 OK.F.B. 2.UG best. Baslerstrasse 46

Backstein | Kalksandstein | Beton | Wärmedämmung

GRABER Architektur AG
Stöcklisrainstrasse 15
Postfach 115
CH- 4654 Lostorf
Tel. 062 298 14 44
Fax. 062 298 27 52
E-Mail: graberarchitektur@bluewin.ch

Lamo Immobilien + Management AG - 2555 Brügg

Abbruch + Wiederaufbau Gebäude - Baslerstr. 46 - 4632 Trimbach

Dachgeschoss

Mst. 1 : 50

Plan-Nummer	Grösse	Datum / Gez.
5034 - 27	63.0 x 59.4	26.09.2014 / JB
Rev. 23.12.2015 / JB	Rev. 01.02.2016 / JB	Rev. 13.05.2016 / JB